GAUN
Fabricante de artículos para animales de compañía y granja

FICHA TÉCNICA

NOMBRE	REFERENCIA
BEBEDERO AVES ECO 3 LITROS CON PATAS - PISTACHO	**10938**

CARACTERÍSTICAS DE PRODUCTO

MATERIAL
POLIPROPILENO

COLOR
PISTACHO

PESO
0,240 kg

TIPO DE CIERRE
GIRO

ACCESORIOS

CROQUIS

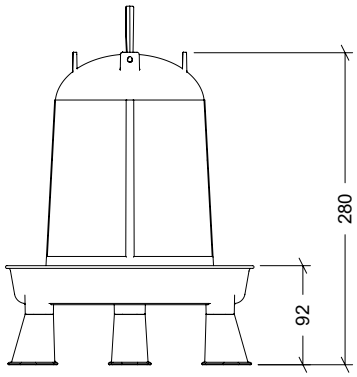

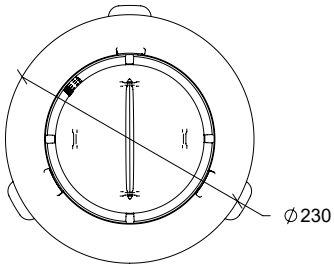

DESPIECE

Nº	DESCRIPCIÓN
1	ASA
2	BIDÓN
3	PLATO
4	PATAS

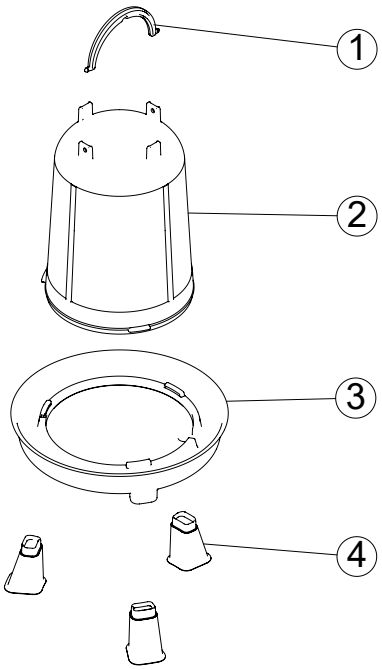

CARACTERÍSTICAS DE EMBALAJE

TIPO DE PACKING
CAJA

CANTIDAD
10 Unidades

DIMENSIONES
390×280×350 mm

PESO
2,58 kg

VOLUMEN
0,038 m³

PALET EUROPEO

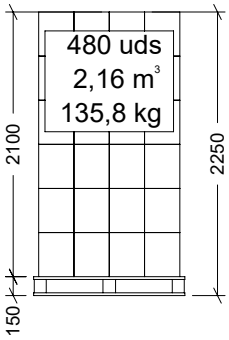

PALET AMERICANO

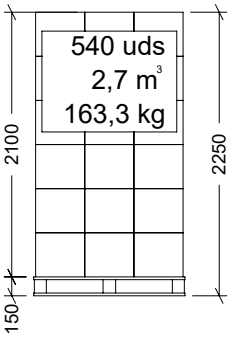

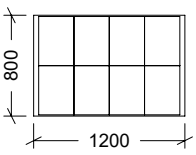

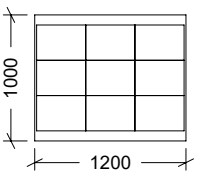

PESO PALET EUROPEO: 12 kg

PESO PALET AMERICANO: 24 kg

Cotas en mm